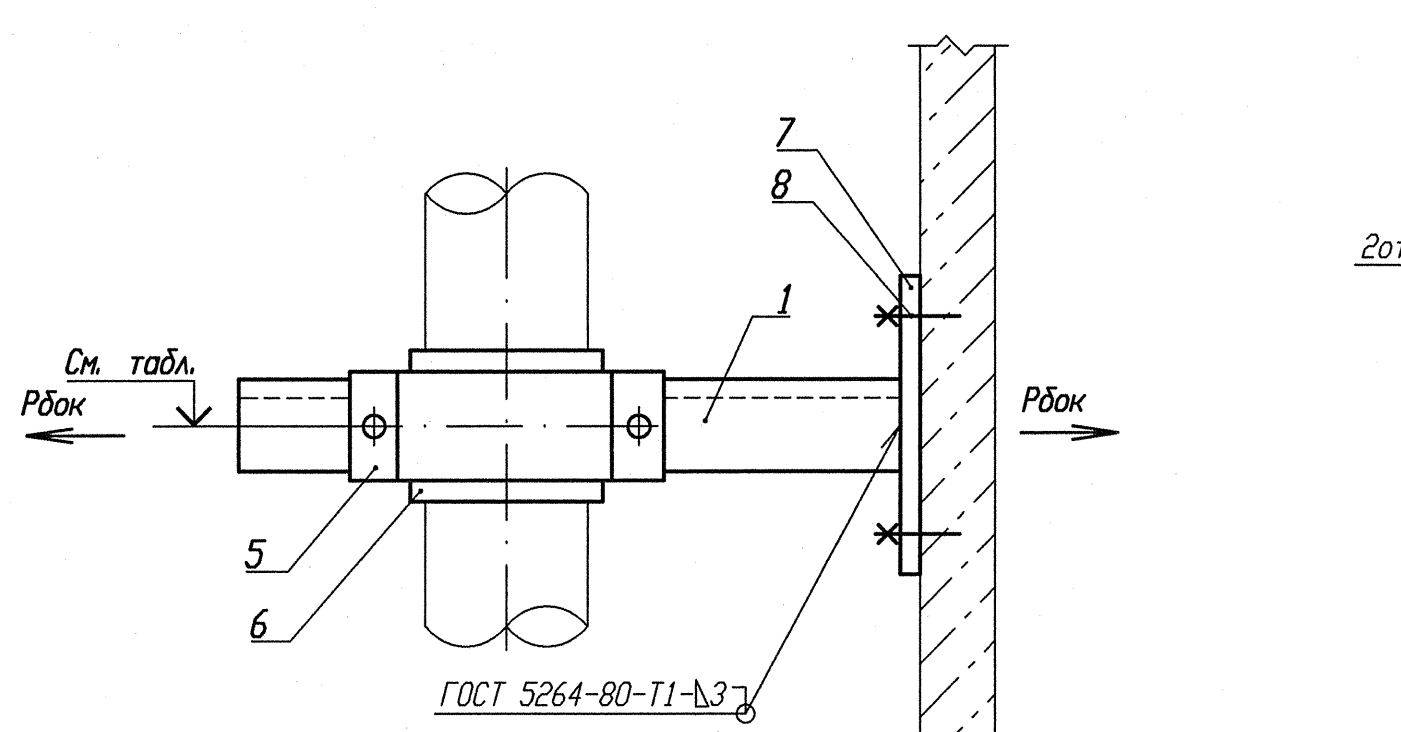

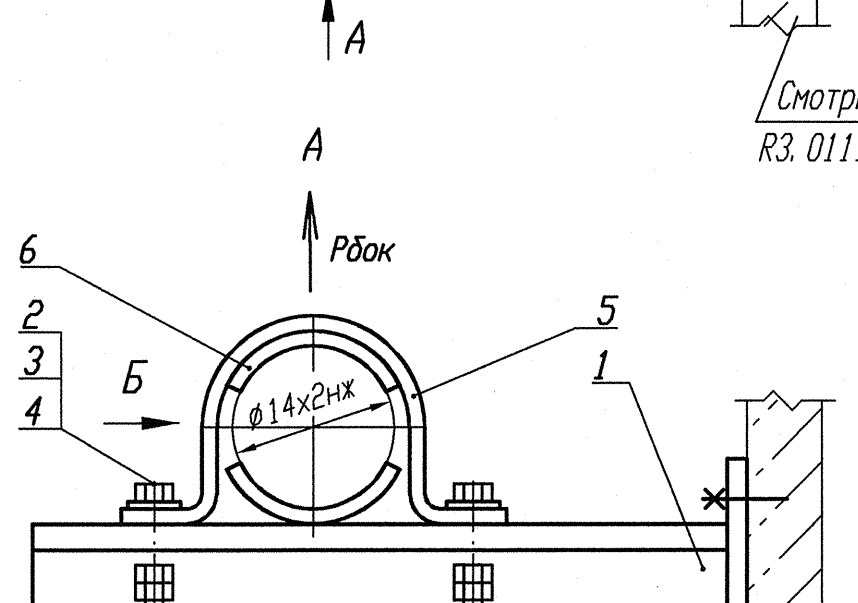

Деталь поз. 5 (Lр=100)

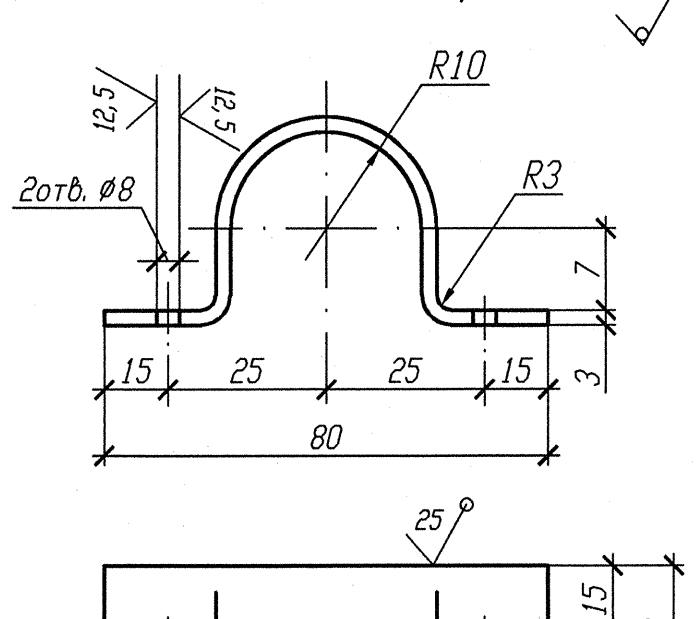

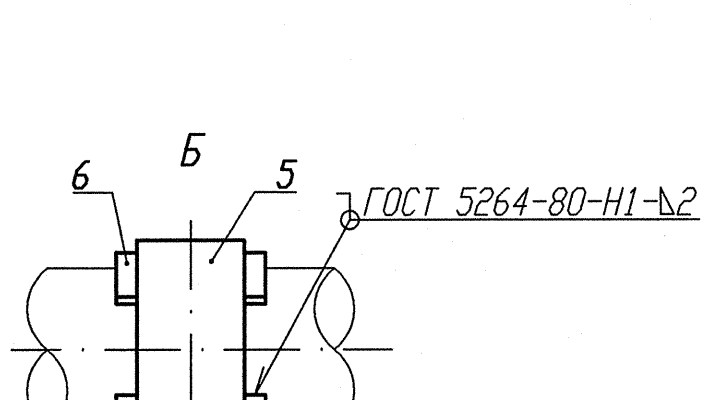

Деталь поз. 7

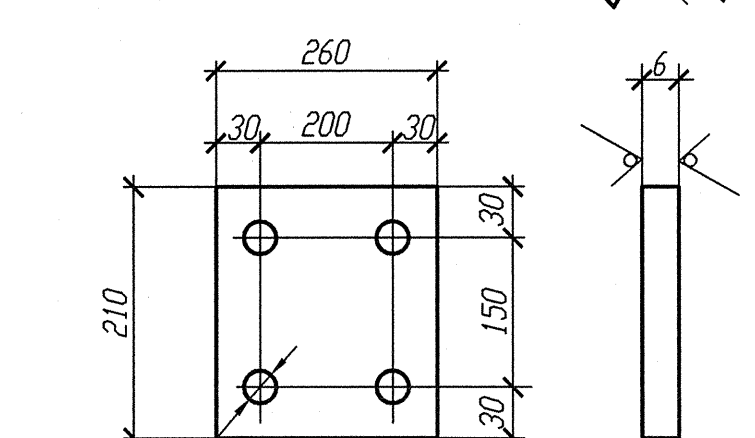

Деталь поз. 6

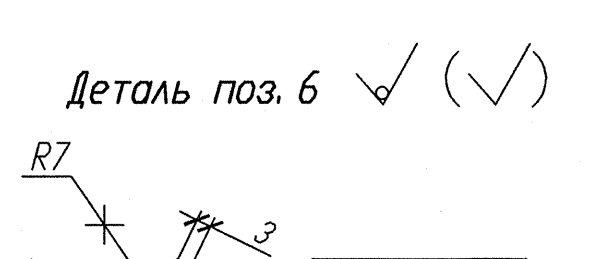

Номер опоры	3TV10Y424	3TV10Y478	3TV10Y482	3TV10Y483	3TV10Y484
Нагрузка на опору Рбок(кН)	0, 105	0, 125	0, 074	0, 013	0, 140
Нагрузка на опору Рбок(кН)	0, 090	0, 012	0, 006	0, 286	0, 082
Отметка опоры	+15, 030	+15, 030	+15, 030	+15, 130	+15, 030

1 Привязку опоры смотри изометрический чертеж 3TV11Z13, 3TV11Z20, 3TV11Z27, 3TV11Z30, 3TV11Z37.

2 Сварку производить по ГОСТ 5264-80.

3 Отметка трубопровода подлежит уточнению в соответствии с уклоном трубопровода.

4 Максимальная нагрузка на опору Р дана с учетом сейсмического воздействия.

5 Спецификация составлена на одну опору.

6 Изготовить пять комплектов.

Спецификация деталей

Поз.	Обозначение	Наименование	Кол.	Материал	Масса, кг ед.	Масса, кг общ.	Примечание
1	ГОСТ 8509-93	Уголок В- 50х50х5 l=430	1	Ст 3 пс 2-сб ГОСТ 535-2005	1, 6211	1, 6211	
2	ГОСТ 7798-70	Болт М6-6gх30. 56. 35	2	35 ГОСТ 1050-88	0, 009	0, 018	
3	ГОСТ 11371-88	Шайба 6	2	Вст 3 сп 5 ГОСТ 18123-82	0, 001	0, 002	
4	ГОСТ 5915-70	Гайка М6-6Н. 8. 35	4	35 ГОСТ 1050-88	0, 0026	0, 0104	
5	БК-1998784	Полухомут Б-ПН-3х100х30	1	Б-ПН-3 ГОСТ 19903-74 Лист ОК360В-4-IV-Сгзсп-сб ГОСТ 16523-97	0, 08	0, 08	
6	БК-1998785	Прокладка Б-ПН-3х22х50	2	12Х18Н10Т-М4г ГОСТ 5582-75	0, 03	0, 06	
7	ГОСТ 19903-74	Лист Б-ПН-О- 6х210х260	1	Ст 3 сп 5-сб ГОСТ 14637-89	2, 5717	2, 5717	
8	ГОСТ 28778-90	Болт БСР 10х100 У3	4	Сборный	0, 0906	0, 3624	
	ГОСТ 2246-70	Проволока		СВ-04Х19Н11М3		-	
	ГОСТ 9467-75	Электроды		УОНИИ 13/45		-	
				Итого:		4, 726	

АРХИВНЫЙ ЭКЗЕМПЛЯР

Инв. N подл. R3.03732.1.0.13

Лист 225

Изм.	Кол. уч.	Лист	N док.	Подпись	Дата
Инж. 2к.		Случевская			12.02
Пров. инж. 1к.		Шабинская			12.02
Пров. вед. инж.		Махотина			12.02
Н. контр.		Краснояров			30.2

R3.TV10.3095.013.03.00.143

Ростовская АЭС Блок 3

Редукторное отделение Герметичная часть Трубопроводы отбора проб Рр больше 2.2 МПа

Стадия	Лист	Листов
Р		1

Опора направляющая 3TV10Y424, 3TV10Y478, 3TV10Y482, 3TV10Y483, 3TV10Y484

ОАО "НИАЭП" 2013

Взам. инв. N

Подп. и дата

Инв. N подл. R3.03732.1.0.13